第３９回　わかばジュニア大会　　組合せ結果　　2022年7月25日

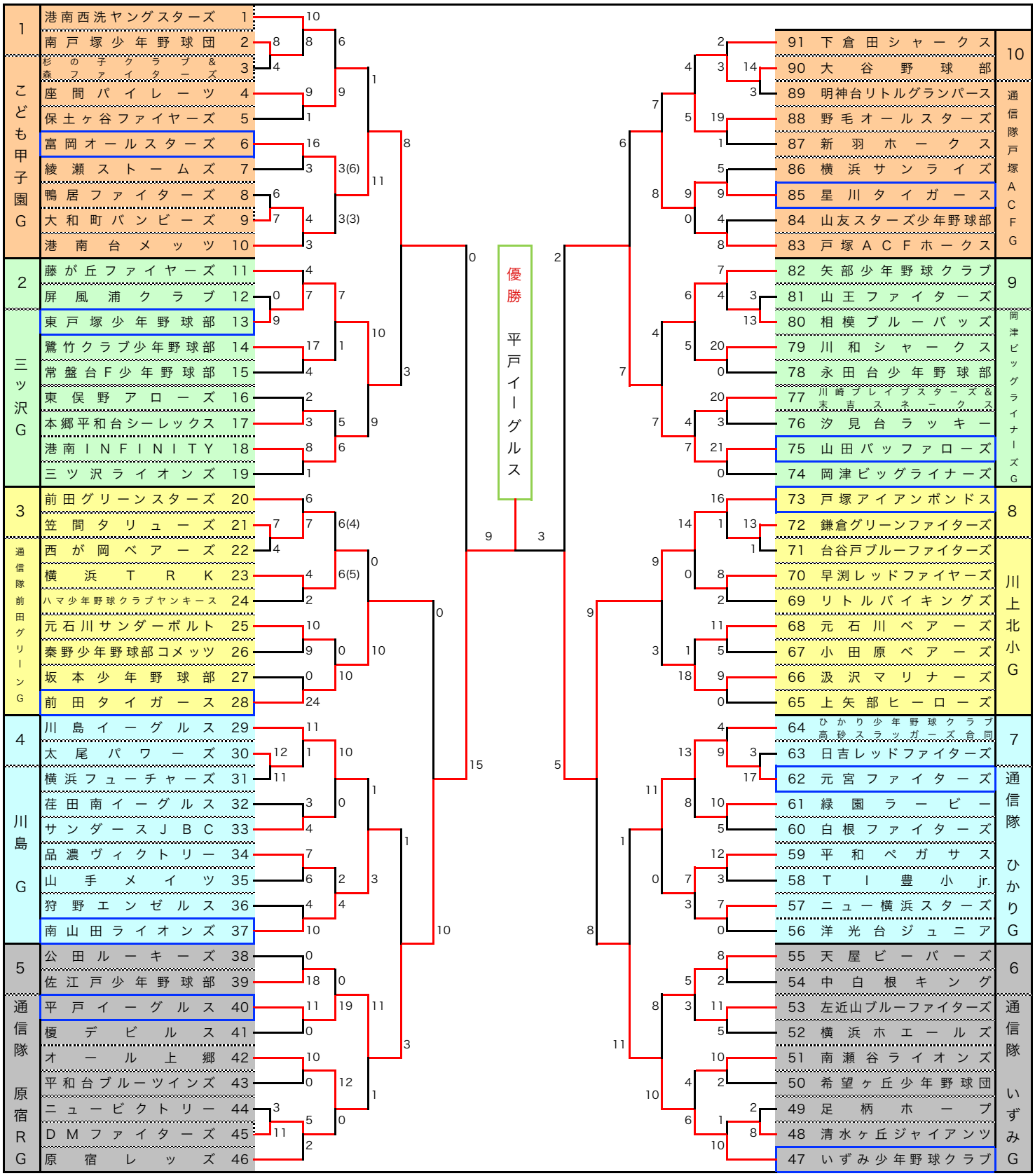

神　奈　川　少　年　野　球　育　英　協　会